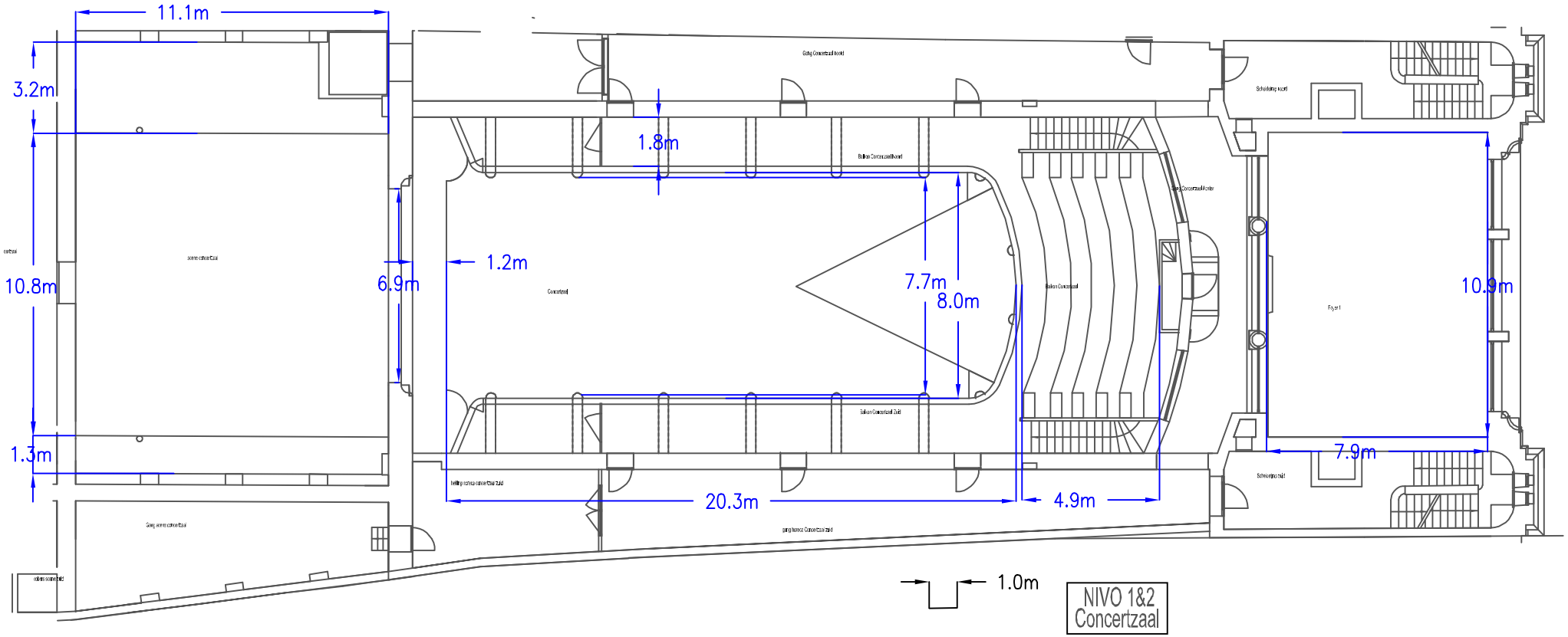
11.1m
3.2m
10.8m
1.3m
6.9m
1.2m
1.8m
7.7m
8.0m
10.9m
7.9m
20.3m
4.9m
1.0m
NIVO 1&2
Concertzaal